FEATURES

- *Time display*
- *Temperature display*
- *Radar induction night light*
- *Time in optional 12/24 hour format*
- *Light brightness 2-level shell adjustment*
- *Indoor temperature measurement ranges: -10 to +50 °C (14 to 122°F)*
- *Temperature alternatively in °C or °F*
- *Power Supply: TYPE-C DC5V*

Shift switch function

- *OFF: Product shutdown*
- *ON: The product is turned on and the lights continue to illuminate.*
- *AUTO: Enter radar sensing mode*

Manual time setting

- *When the shift switch is in the „ON“ or „AUTO“ position.*
- *Press and hold the„SET”key for more than 2 seconds to enter the time setting mode. The setting item will flash. Press the „UP”or „DOWN” key to select the value of the setting item*
- *Press the “SET” button to confirm the item has been set and go to the next one, the sequence of setting items is as follows: 12/24HR > Hour > Minute > °C/°F > Display mode > Exit*
- *When adjusting the value, press and hold the „UP”or „DOWN” button to adjust quickly.*
- *Press button „SET” to confirm the last item to end the setting procedures, then it will return to the normal mode.*
- *When choosing the 12Hr format, if „PM” is displayed before the hours, it means that the hour is post meridiem.*

***F.Y.I.:** If there is no valid operation within 15 seconds, it will automatically return to normal time mode from the set mode.*

Display mode selection options

- *There are three different styles of display modes that can be selected in the time settings.*
- *L01: Time 5S -Temperature 3S -Time 5S -Temperature 3S (cycle display)*
- *L02: Fixed display time*
- *L03: Fixed display temperature*

Radar sensing mode

- *When the shift switch is in the „AUTO” position.*
- *Only when dim light is detected, activate the radar module sensing mode.*
- *When the radar module detects human movement, turn on the night light to display for 16 seconds.*
- *The sensing distance of the radar is approximately 5 meters.*
- *In this mode. You can adjust the brightness by pressing the „SET” button.*

Continuous lighting mode

- *When the shift switch is in the „ON” position.*
- *This mode will keep the lights on continuously.*
- *In this mode. You can adjust the brightness by pressing the „SET” button.*

***F.Y.I.:** When connecting the power adapter for charging, the product will generate slight heat, affecting the correct temperature. When checking the temperature, please remove the charger.*

CHARGING REMINDER

- *When the battery level is low, the* symbol *flashes and displays.*
- *When inserting the charger, the* symbol *continues to display.*
- *The charging* symbol *does not display when fully charged.*

TROUBLESHOOTING

- *When the product is unresponsive, connect the power adapter for charging.*
- *When the product crashes or does not respond to charging, please press the reset button to reset.*
- *Insert a toothpick like object into the small hole to touch the switch.*

MOONLIGHT

NACHTLICHT
NIGHTLIGHT

BEDIENUNGS-
ANLEITUNG
USER MANUAL

PHILIPPI GmbH · Am Redder 2 · 24558 Ulzburg/Hamburg · Germany Tel: + 49 (4193) 880 10 0 · Fax: + 49 (4193) 880 10 50 E-Mail: info@philippi.com

FUNKTIONEN

- Zeitanzeige
- Temperaturanzeige
- Radar-Induktions-Nachtlicht
- Zeitformat wählbar: 12/24-Stunden-Format
- Helligkeit: 2-stufig einstellbar
- Innentemperatur-Messbereich: -10 bis +50 °C (14 bis122°F)
- Temperatureinheit wählbar: °C oder °F
- Stromversorgung: TYPE-C DC 5V

Funktion des Schiebeschalters

- OFF: Produkt ausgeschaltet
- ON: Produkt eingeschaltet, Dauerlicht
- AUTO: Radar-Sensorik aktiv

Manuelle Zeiteinstellung

- Schiebeschalter auf „ON" oder „AUTO" stellen.
- Die „SET"-Taste länger als 2 Sekunden gedrückthalten, um in den Einstellungsmodus zu gelangen. Der aktive Einstellungspunkt blinkt.
- Mit den Tasten „UP" oder „DOWN" den Wert ändern.
- Mit „SET" den Wert bestätigen und zum nächsten Punkt wechseln.
- Reihenfolge der Einstellungspunkte: 12/24 Std. > Stunden > Minuten > °C/°F > Anzeigemodus > Beenden
- Bei gedrückter „UP"- oder „DOWN"-Taste Wert schnell verstellen.
- Im 12-Stunden-Format bedeutet „PM" vor der Stundenanzeige: Nachmittag/Abend.

Hinweis: *Wird innerhalb von 15 Sekunden keine Taste betätigt, kehrt das Gerät automatisch in den normalen Anzeigemodus zurück.*

Anzeigemodi

In den Zeiteinstellungen können drei verschiedene Anzeigenmodi gewählt werden:

- L01: Zeit 5 Sek. – Temperatur 3 Sek. – Zeit 5 Sek. – Temperatur 3 Sek. (zyklische Anzeige)
- L02: Daueranzeige Uhrzeit
- L03: Daueranzeige Temperatur

Radar-Sensormodus (AUTO)

- Schiebeschalter auf „AUTO" stellen.
- Radarsensor wird nur bei schwachem Umgebungslicht aktiviert.
- Erkennt der Radar eine Bewegung, leuchtet das Nachtlicht 16 Sekunden lang.
- Erfassungsreichweite des Radars: ca. 5 Meter.
- Die Helligkeit kann mit der „SET"-Taste angepasst werden.

Dauerlichtmodus (ON)

- Schiebeschalter auf „ON" stellen.
- Das Licht bleibt dauerhaft eingeschaltet.
- Die Helligkeit kann mit der „SET"-Taste angepasst werden.

Hinweis: *Beim Laden mit dem Netzteil kann das Gerät leicht warm werden, was die Temperaturmessung beeinflussen kann. Bitte das Ladekabel für eine genaue Temperaturanzeige entfernen.*

LADEHINWEISE

- Bei niedrigem Akkustand blinkt das Symbol.
- Beim Anschließen des Ladekabels leuchtet das Symbol dauerhaft.
- Ist der Akku vollständig geladen, erlischt das Symbol.

FEHLERBEHEBUNG

- Reagiert das Produkt nicht, bitte das Gerät über USB-C laden.
- Bei fehlender Reaktion auf das Laden: den Reset-Knopf drücken. Hierzu einen Zahnstocher oder ähnlichen dünnen Gegenstand in die kleine Öffnung einführen und den Schalter kurz berühren.

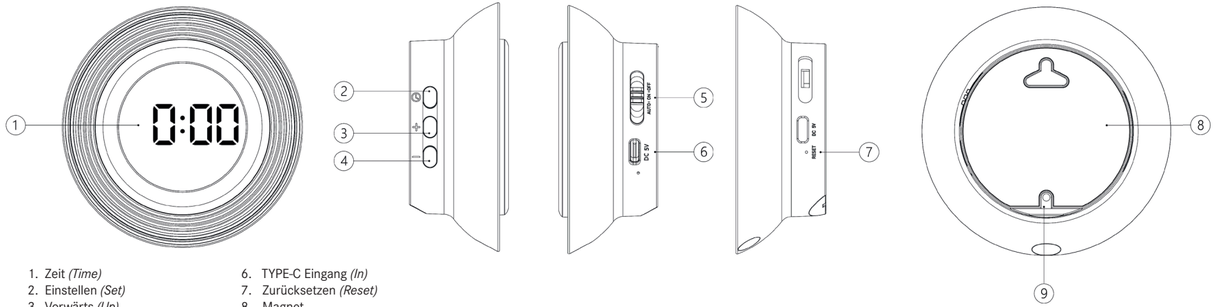

1. Zeit *(Time)*
2. Einstellen *(Set)*
3. Vorwärts *(Up)*
4. Rückwärts *(Down)*
5. Funktionsschalter *(Function toggle switch AUTO-ON-OFF)*
6. TYPE-C Eingang *(In)*
7. Zurücksetzen *(Reset)*
8. Magnet
9. NTC-Sensor